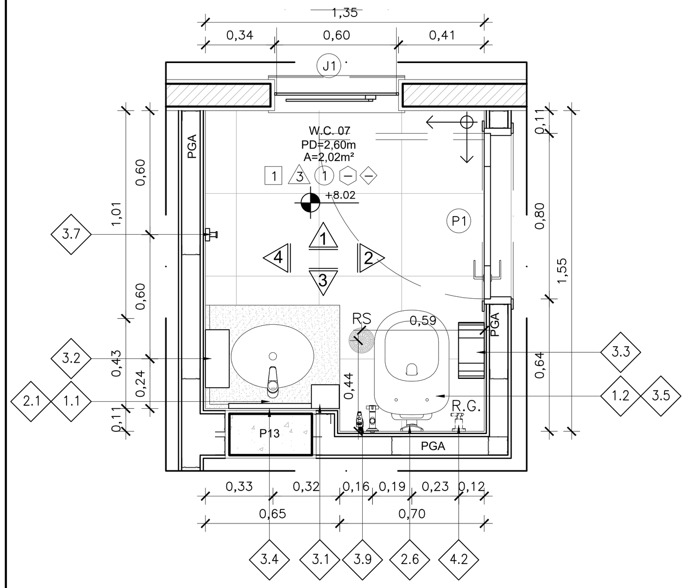

01 PLANTA BAIXA – W.C. 07
ESCALA 1/20

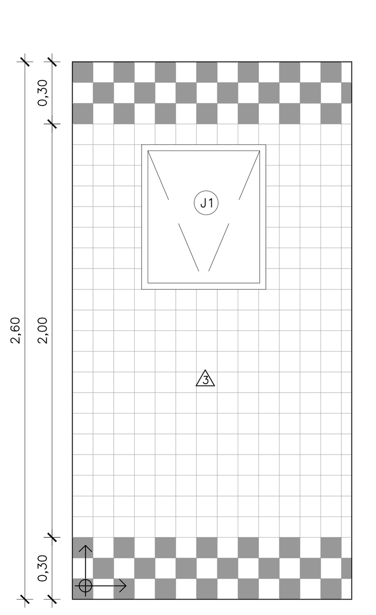

02 VISTA 01 – W.C. 07
ESCALA 1/20

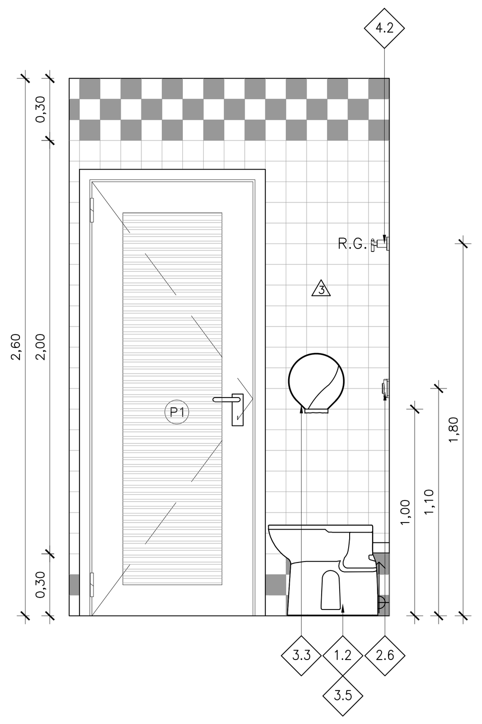

03 VISTA 02 – W.C. 07
ESCALA 1/20

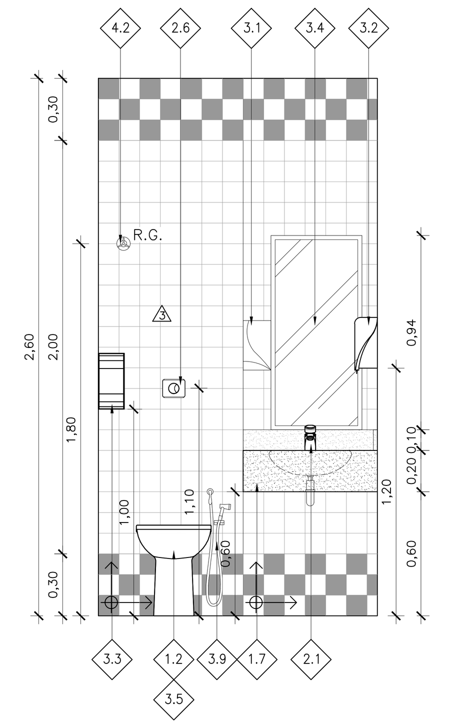

04 VISTA 03 – W.C. 07
ESCALA 1/20

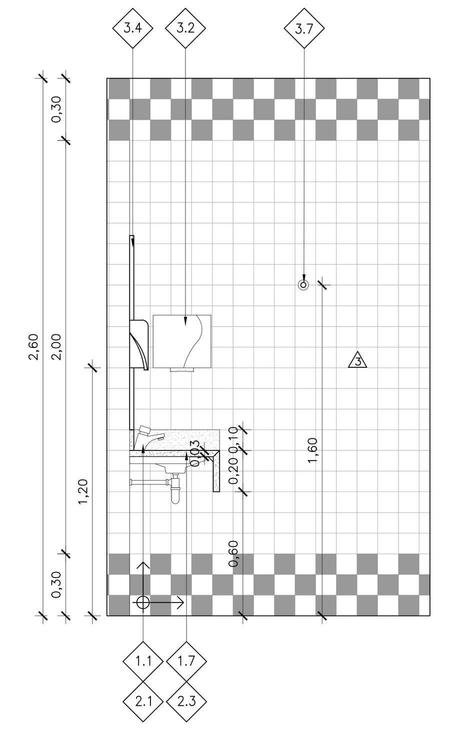

05 VISTA 04 – W.C. 07
ESCALA 1/20

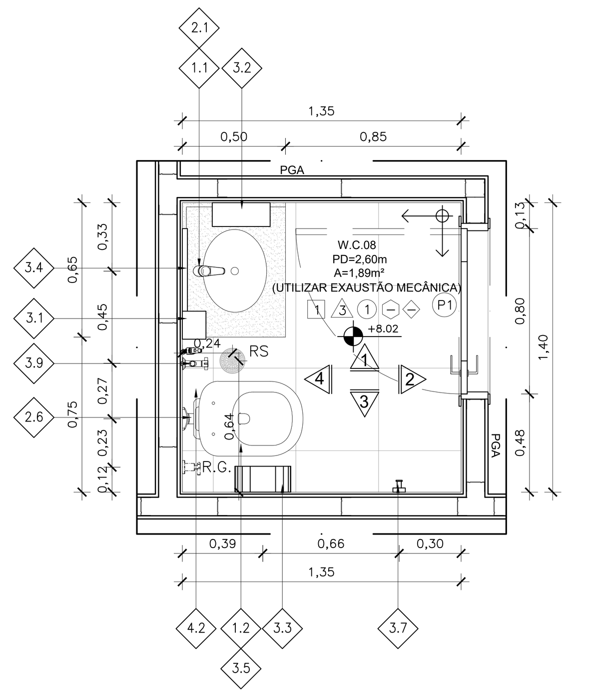

06 PLANTA BAIXA – W.C. 08
ESCALA 1/20

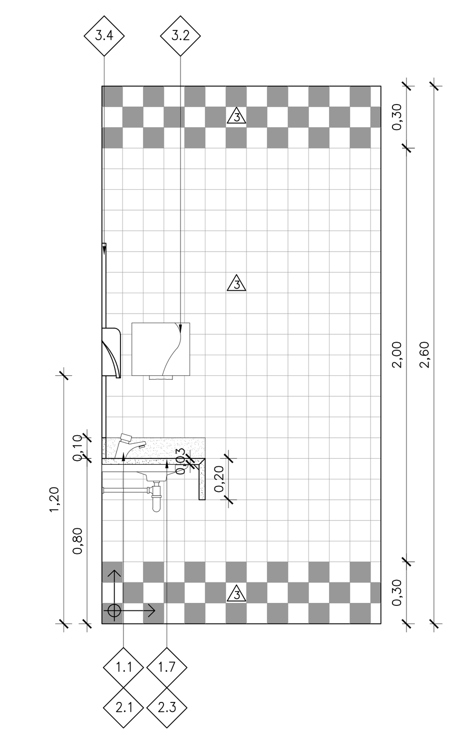

07 VISTA 01 – W.C. 08
ESCALA 1/20

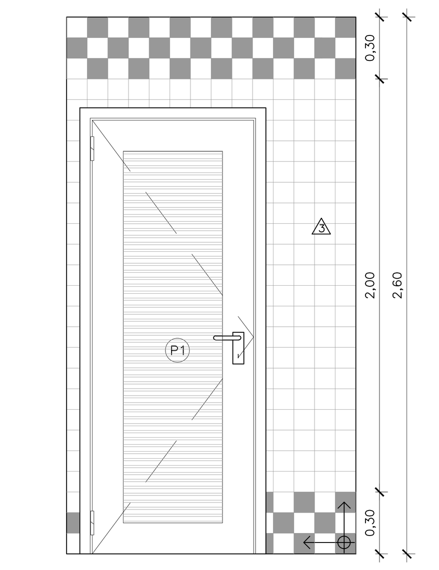

08 VISTA 02 – W.C. 08
ESCALA 1/20

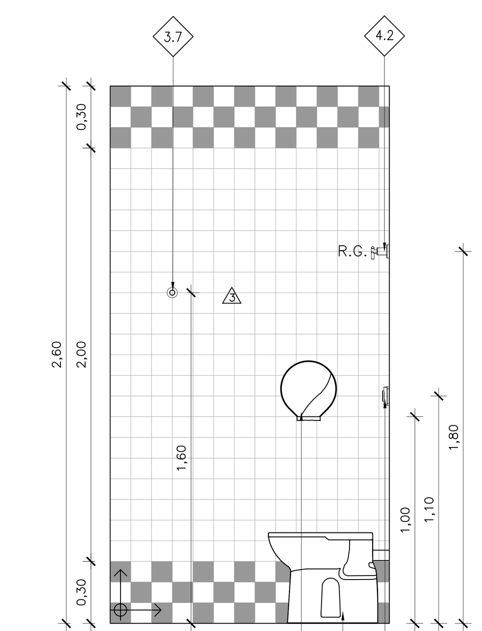

09 VISTA 03 – W.C. 08
ESCALA 1/20

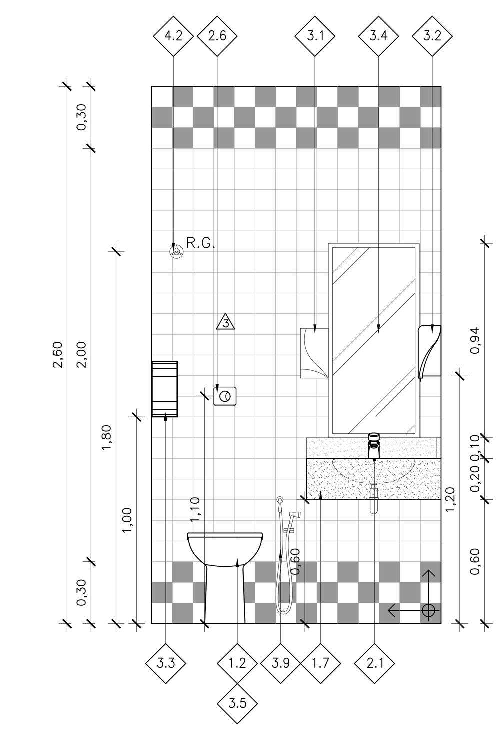

10 VISTA 04 – W.C. 08
ESCALA 1/20

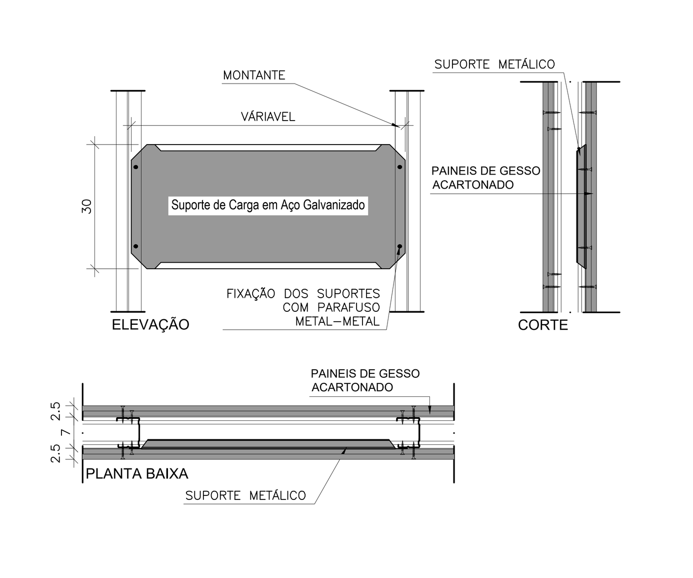

21 DET SUP. DE CARGA EM DRYWALL
ESCALA 1/10

NOTA: UTILIZAR ESTE REFORÇO PARA FIXAÇÃO SOBRE A PAREDE DE GESSO DE: BANCADAS, DIVISÓRIAS, LOUÇAS, SPLITS, ETC.

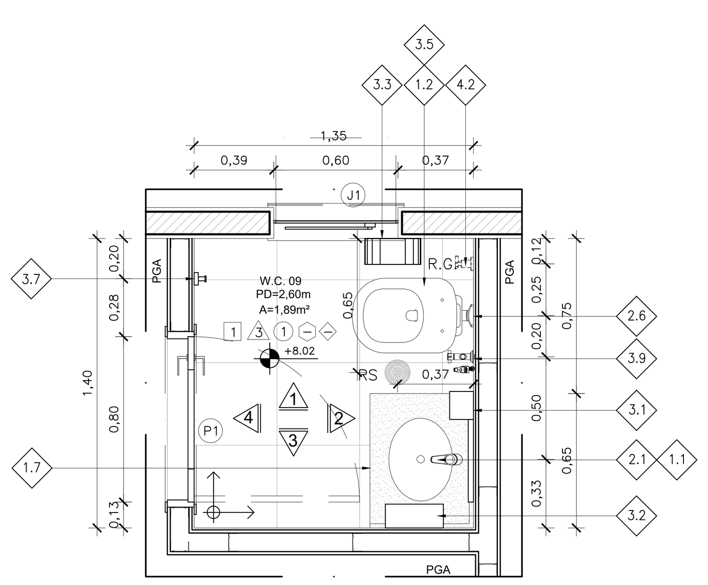

11 PLANTA BAIXA – W.C. 09
ESCALA 1/20

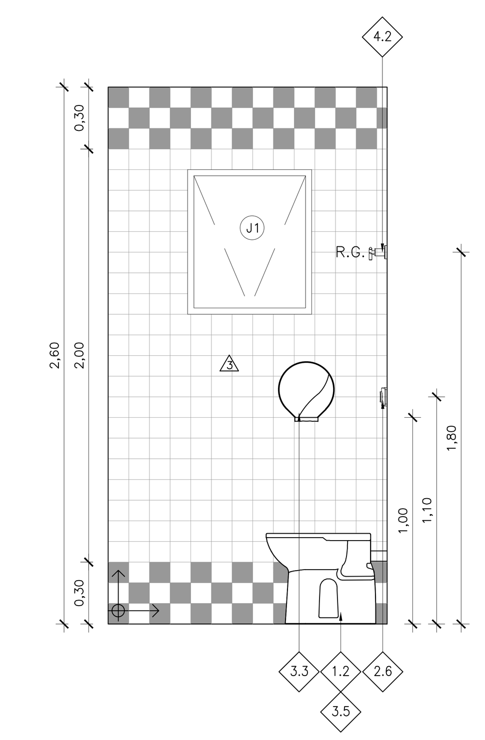

12 VISTA 01 – W.C. 09
ESCALA 1/20

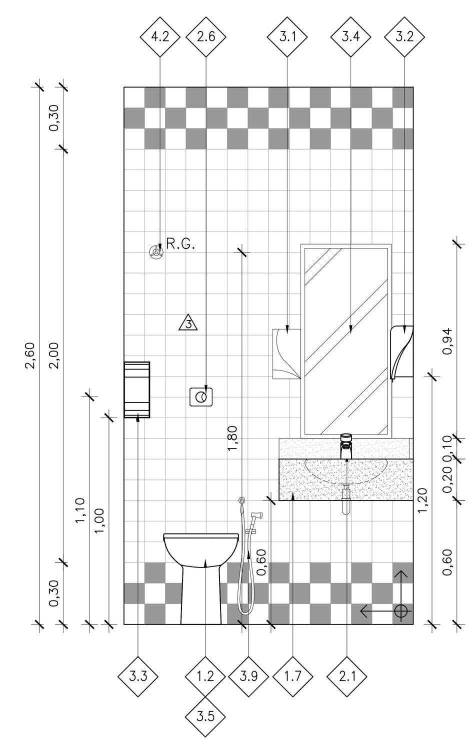

13 VISTA 02 – W.C. 09
ESCALA 1/20

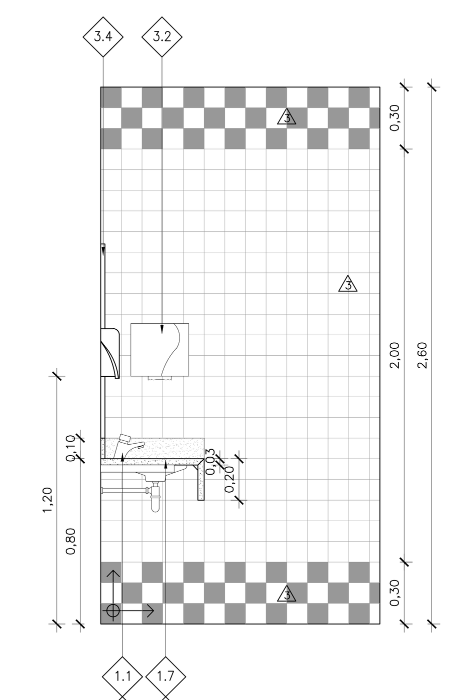

14 VISTA 03 – W.C. 09
ESCALA 1/20

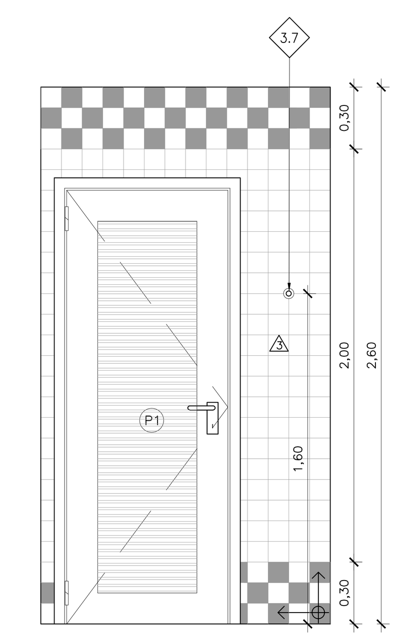

15 VISTA 04 – W.C. 09
ESCALA 1/20

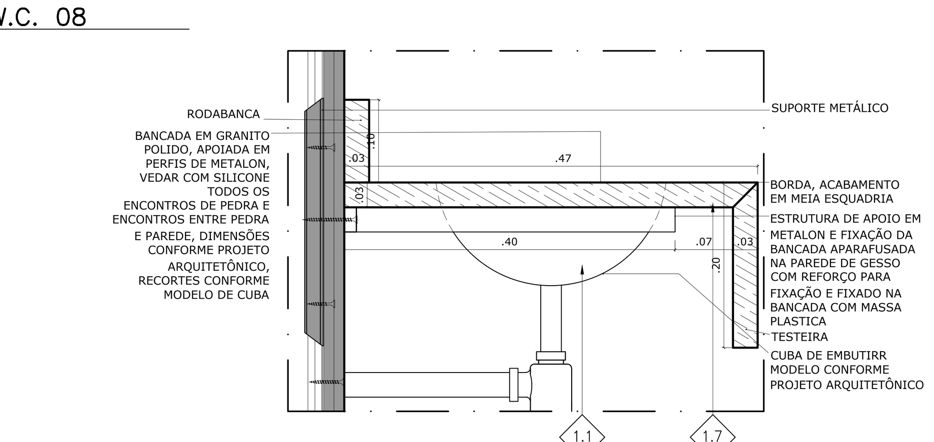

22 DETALHE BANCADA PAREDE PGA
ESCALA 1/5

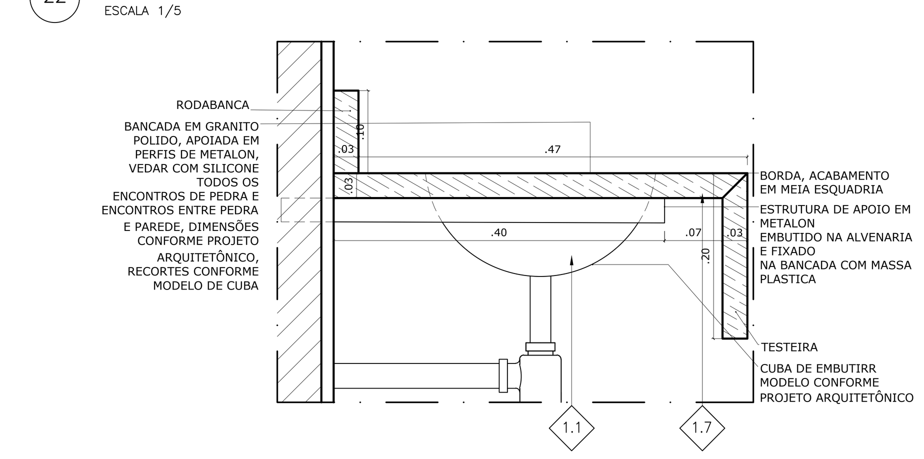

23 DETALHE BANCADA PAREDE ALVENARIA
ESCALA 1/5

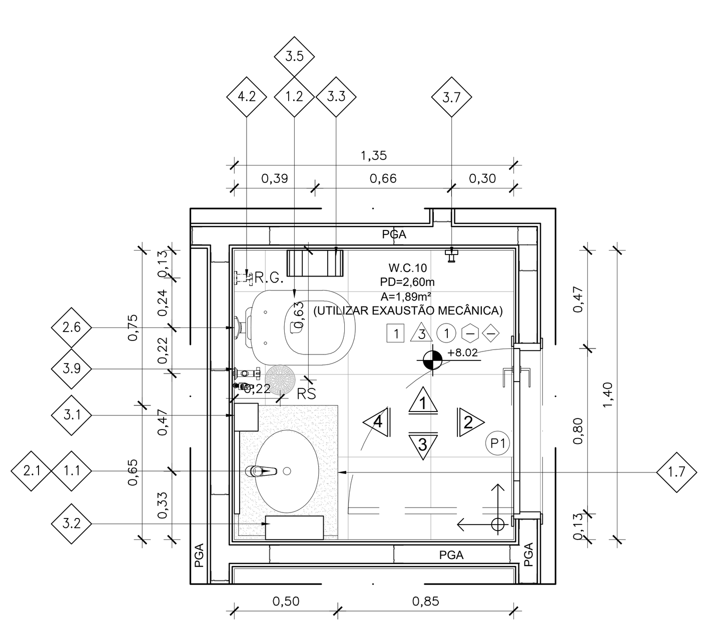

16 PLANTA BAIXA – W.C.10
ESCALA 1/20

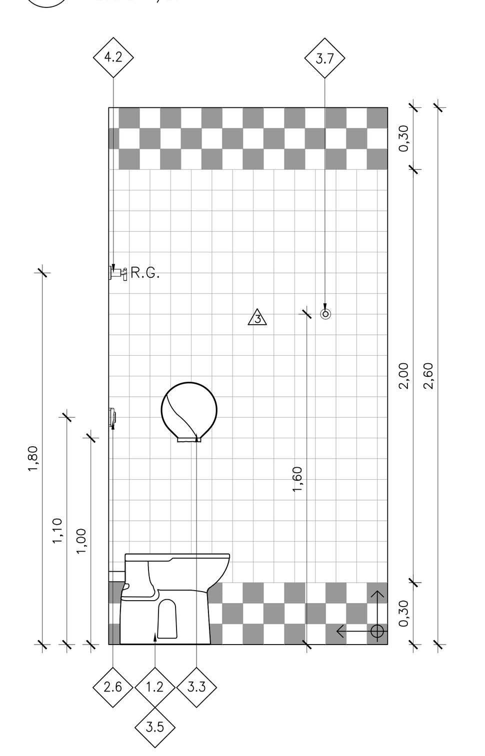

17 VISTA 01 – W.C. 10
ESCALA 1/20

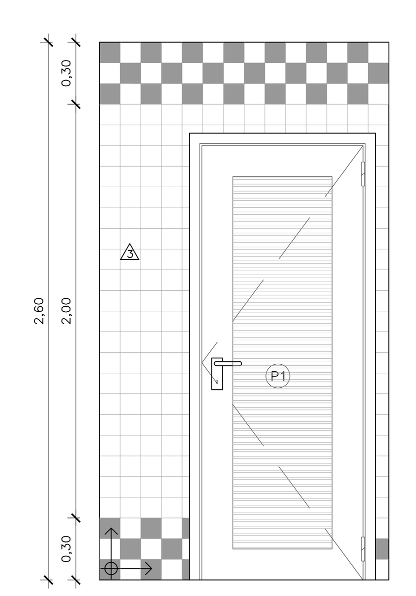

18 VISTA 02 – W.C. 10
ESCALA 1/20

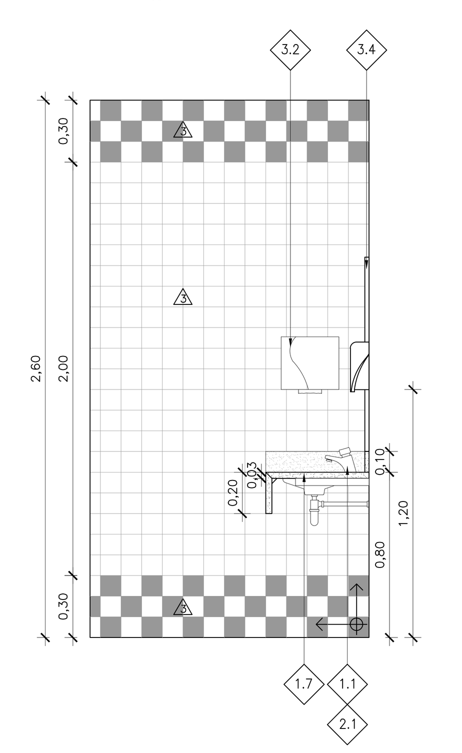

19 VISTA 03 – W.C. 10
ESCALA 1/20

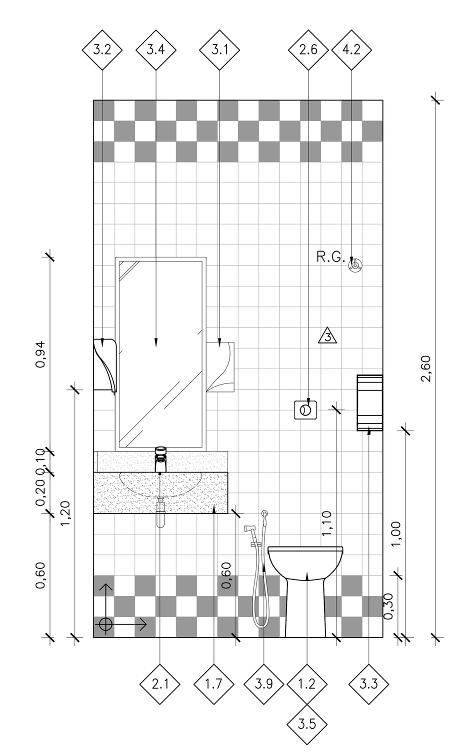

20 VISTA 04 – W.C. 10
ESCALA 1/20

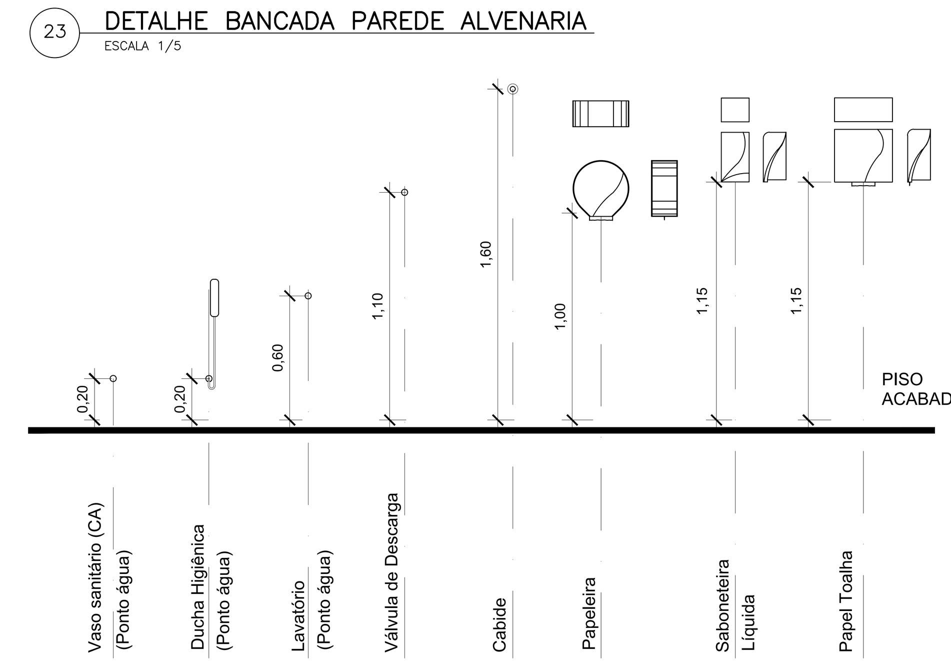

24 ESQUEMA DE ALTURAS
ESCALA 1/20

PISO / PAREDE / TETO / DIVERSOS — JN° JANELA — PN° PORTA

LEGENDA DE ACABAMENTOS:

PISOS

1. EXECUÇÃO DE PISO CERÂMICO TIPO CARGA PESADA ANTIDERRAPANTE, 40X40cm, NA COR MINERAL NUDE, LINHA NUDE, CÓDIGO 22279e, DA PORTOBELLO OU EQUIVALENTE. SOBRE PISO IMPERMEABILIZADO.
2. PISO ELEVADO CONSTITUÍDO DE PLACA ABS, 50X50cm, COM TAMPA LATERAL E CENTRAL, CONEXÃO INFERIOR E MANTA ACÚSTICA SOB PISO COM 2mm DE ESP. -Hmáx total DO PISO ELEVADO = 7cm, DA REMASTER OU EQUIVALENTE. COM ACABAMENTO EM PISO VINÍLICO EM PLACAS 50X50cm NA COR CINZA CLARO, ESPESSURA 2mm, PARA TRÁFEGO COMERCIAL PESADO, CÓD 206-CROSSROADS, DA BELGOTEX OU EQUIVALENTE + RODAPÉ E RODAMEIO, h=20cm, EM MDF, PINTADO COM TINTA EPÓXI NA COR CINZA DO PISO VINÍLICO, DA SUVINIL OU EQUIVALENTE.
3. EXECUÇÃO DE PISO DE ALTA RESISTÊNCIA, 40X40X3cm, NA COR MARFIM. ACABAMENTO RESINA POLIURETANO, POLIDO. RODAPÉ, H=20cm. DO MESMO MATERIAL E COR DA TABEIRA, CINZA CLARO. DA TECNOGRAM OU EQUIVALENTE.
4. COLOCAÇÃO DE PISO VINÍLICO EM ROLO, LINHA ECLIPSE PREMIUM, CÓDIGO: A903 - DA TARGET OU EQUIVALENTE,SOBRE BASE DE ARGAMASSA NIVELADA. INSTALAÇÃO DE RODAPÉ E RODAMEIO EM MDF COM ACABAMENTO COR BRANCO, DA DURATEX OU EQUIV
5. EXECUÇÃO DE PISO CIMENTADO LISO, COM RODAPÉ DE H=20cm DO MESMO MATERIAL, COM ACABAMENTO COM PINTURA EPOXI NA COR CINZA DA SHERWIN-WILLIAMS OU EQUIVALENTE, E MARCAÇÃO DAS VAGAS COM PINTURA EM TINTA COM RESINA ACRÍLICA, NA COR AMARELO. REFERENCIA INTERLIGHT FABRICAÇÃO INDUTIL.
6. EXECUÇÃO DE PISO CIMENTADO LISO E RODAPÉ H=10cm COM MESMO MATERIAL. ACABAMENTO COM PINTURA PARA PISO NA COR GRAFITE DA NOVA COR PISO DA SHERWIN-WILLIAMS OU EQUIVALENTE
7. COLOCAÇÃO DE PISO EM PLACA DE PEDRA SÃO TOMÉ, 40X40cmX3CM .
8. EXECUÇÃO DE PISO CIMENTADO ÁSPERO, COM RODAPÉ DE H=20cm DO MESMO MATERIAL. ACABAMENTO EM COM PINTURA EPÓXI NA COR CINZA, DA SHERWIN-WILLIAMS OU EQUIVALENTE
9. PLANTIO DE GRAMA, TIPO BATATAIS, E VEGETAÇÃO RASTEIRAS .
10. PLACA DE CIMENTO COM JUNTAS DE MASTIQUE HIDROASFÁLTICO SOBRE MANTA IMPERMEABILIZANTE
11. PISO EM BLOCO INTERTRAVADO, EXISTENTE, A SER RECOMPOSTO QUANDO NECESSÁRIO.

PAREDES

1. EXECUÇÃO DE PINTURA COM TINTA ACRÍLICA SEMI BRILHO, COR PALHA, SOBRE MASSA ACRÍLICA, DO PISO AO TETO SALVO QUANDO TEM RODAPÉ QUE É A PARTIR DO MESMO, LINHA TOQUE DE SEDA, CÓDIGO RM010, DA SUVINIL OU EQUIVALENTE.
2. EXECUÇÃO DE TEXTURA ACRÍLICA, COM GRÃOS DE QUARTZO FINO, DE PISO/TETO SALVO QUANDO TEM RODAPÉ QUE É A PARTIR DO MESMO, COR VERDE, REFERENCIA SUCO DE LIMÃO, CÓDIGO A047, DA SUVINIL OU EQUIVALENTE,
3. ASSENTAMENTO DE CERÂMICA 10X10cm, NA COR BRANCA + CERÂMICA 10X10cm, COLORIDA NO RODAPÉ E RODATETO, COM PAGINAÇÃO XADREZ DE 3 FIADAS, PISO/TETO. SANIT. GAB. = BEGE, SANIT. FEM = AMARELO, SANIT MASC. = PRETO, COPA, LANCHONETE = VERDE. LINHA GALERIA DA ELIANE OU EQUIVALENTE.
4. ASSENTAMENTO DE CERÂMICA 10X10cm, NA COR BRANCA + CERÂMICA 10X10cm, COLORIDA NO RODAPÉ E RODATETO, COM PAGINAÇÃO XADREZ DE 3 FIADAS NO PISO E 2 FIADAS NO TETO. SANIT. GAB. = BEGE, SANIT. FEM = AMARELO, SANIT MASC. = PRETO, COPA, LANCHONETE = VERDE. LINHA GALERIA DA ELIANE OU EQUIVALENTE.
5. REVESTIMENTO AZULEJO FORMATO 15X15, BRANCO (h=2,20m), BRANCO PISCINA DA ELIANE OU EQUIVALENTE, COM COMPLEMENTO EM PINTURA ACRÍLICA SEMI BRILHO NA COR BRANCA ATÉ O TETO, REF.RM000, LINHA PREMIUM DA SUVINIL OU EQUIVALENTE.
6. EXECUÇÃO DE PINTURA COM TINTA ACRÍLICA SEMI BRILHO, COR BRANCO GELO, SOBRE MASSA ACRÍLICA, DO PISO AO TETO SALVO QUANDO TEM RODAPÉ QUE É A PARTIR DO MESMO, .REF.RM012, LINHA PREMIUM DA SUVINIL OU EQUIVALENTE.
7. EXECUÇÃO DE TEXTURA ACRÍLICA COM GRÃOS DE QUARTZO FINO, DA SUVINIL OU EQUIVALENTE, DE PISO/TETO SALVO QUANDO TEM RODAPÉ QUE É A PARTIR DO MESMO, NA COR VERDE REF: SUCO DE LIMÃO, CÓDIGO A047, DA SUVINIL OU EQUIVALENTE, COM IMPERMEABILIZANTE ANTIPICHAÇÃO PARA ÁREA EXTERNA. DA QUARTZOLIT OU EQUIVALENTE.
8. APLICAÇÃO DE PLACAS EM ALUMÍNIO COMPOSTO, ALUCOBOND, DA ALUCORE OU EQUIVALENTE, NA COR VERDE "DEFENSORIA", SOBRE PERFIS DEFINIDOS PELO FABRICANTE.
9. EXECUÇÃO DE PINTURA COM TINTA ACRÍLICA SEMI BRILHO NA COR GRAFITE ATÉ H=80cm + PINTURA COM TINTA ACRÍLICA SEMI BRILHO NA COR AMARELO DE FAIXA DE H=30cm, SALVO QUANDO TEM RODAPÉ QUE É A PARTIR DO MESMO E PINTURA COM TINTA ACRÍLICA SEMI BRILHO NA COR BRANCO GELO, SOBRE MASSA ACRÍLICA, ACIMA DA FAIXA ATÉ O TETO.
10. APLICAÇÃO DE PINTURA TEXTURIZADA, IMITANDO CONCRETO APARENTE, REF. 935-CIMENTO QUEIMADO, DA TERRACOR OU EQUIVALENTE, COM IMPERMEABILIZAÇÃO EM VERNIZ POLIURETANO ANTIPICHAÇÃO DA QUARTZOLIT OU EQUIVALENTE.
11. EXECUÇÃO DE TIJOLO DE VIDRO 20X20X10cm, MODELO CANELADO DUPLO, INCOLOR, DA GAMA BASIC OU EQUIVALENTE.

TETO

1. EXECUÇÃO DE FORRO EM PLACAS DE GESSO, SISTEMA STANDARD DA DRYWALL OU EQUIVALENTE, COM ACABAMENTO PINTURA, PVA, NA COR BRANCO, REF RM000 DA SUVINIL OU EQUIVALENTE.
2. FORRO REMOVÍVEL EM PLACAS DE CELOTEX OU FIBRAS MINERAIS, 62,5X62,5cm, MODELO POLARIS DA HUNTER DOUGLAS OU EQUIVALENTE. NA COR BRANCA NA FACE APARENTE, PADRÃO FISSURADO E PERFURADO. PERFIL BRANCO EM ALUMINIO
3. FORRO EM ALUMÍNIO TIPO COLMÉIA COM PINTURA ELETROSTÁTICA BRANCA EM MÓDULOS DE 625X625mm COM ALTURA DA COLMÉIA DE 40mm, MONOLÍTICO, FIXADO COM PERFIL "T" INVISÍVEL, MODELO B15 DA REFAZOU EQUIVALENTE. OBS.: PINTURA PRETA NAS PAREDES, TETO E VIGAS ACIMA DO FORRO. REF. R756, PRETO ABSOLUTO, LINHA FOSCO DA SUVINIL OU EQUIVAL.
4. PINTURA PVA NA COR BRANCO NEVE, SOBRE LAJE EMBOÇADA, REF RM000 DA SUVINIL OU EQUIVALENTE.
5. LAJE IMPERMEABILIZADA + TELHAS METÁLICAS TERMOACÚSTICAS NA COR VERDE,ISOCOBERTURA DA PANISOL OU EQUIVALENTE.

SOLEIRA

1. SOLEIRA EM GRANITO BRANCO CEARÁ, ESPESSURA 2cm, NA LARGURA DA ADUELA OU PAREDE, ACABAMENTO POLIDO.

RODAPÉ

1. RODAPÉ EM MDF, PINTADO COM TINTA EPÓXI NA COR CINZA CLARO, H=20cm. LINHA ESSENCIAL DA DURATEX OU EQUIVALENTE.
2. RODAPÉ E TABEIRA DE ALTA RESISTÊNCIA, MESMO MATERIAL DO PISO, COR CINZA CLARO, H=20cm. DA TECNOGRAM OU EQUIVALENTE. COM ACABAMENTO POLIDO, APLICAÇÃO EM RESINA POLIURETANO INCOLOR.
3. RODAPÉ EM MDF, PINTADO COM TINTA EPÓXI NA COR BRANCO, H=20cm. LINHA ESSENCIAL DA DURATEX OU EQUIVALENTE.
4. RODAPÉ EM CIMENTADO LISO, COM PINTURA EPOXI NA COR CINZA, DA SHERWIN-WILLIAMS OU EQUIVALENTE. H=20cm, E=1cm.
5. RODAPÉ EM CIMENTADO LISO, COM PINTURA NA COR GRAFITE, NOVA COR DA SHERWIN-WILLIAMS OU EQUIVALENTE. H=10cm.
6. RODAPÉ EM CIMENTADO ÁSPERO, COM PINTURA EPÓXI NA COR CINZA, DA SHERWIN-WILLIAMS OU EQUIVALENTE. H=20cm, E=1cm.

DIVERSOS

1. BEBEDOURO ELÉTRICO DE ÁGUA FILTRADA E GELADA COM ALTURAS ADULTO E INFANTIL SOLTO DO PISO PARA ATENDER CADEIRANTES. BEBEDOURO ACESSÍVEL LIFE 200 OU EQUIVALENTE.
2. BRISES VERTICAIS EM ALUMÍNIO ANODIZADO NA COR VERDE "DEFENSORIA" SOBRE A JANELA EXTERNA J8 MEDIDAS SEGUNDO DIMENSÕES DA JANELA. EM CHAPA PERFURADA, MODELO 57B DA LUMIBRISE OU EQUIVALENTE.
3. ELEMENTO VAZIO QUADRICULADO, 39X39X7cm, 16 FUROS,COR NATURAL, TIPO NEOREX OU EQUIVALENTE.

QUADRO DE ESQUADRIAS

PORTAS

ITEM	DIMENSÃO	ESPECIFICAÇÃO
P1	0,80x2,10m	PORTA EM MADEIRA DE LEI, UMA FOLHA DE ABRIR, COM VENEZIANA E ALIZARES EM MADEIRA MACIÇA DE 5CM LISOS SEM DETALHES OU ARREDONDAMENTOS, ACABAMENTO EM PINTURA ESMALTE BRANCA DA SUVINIL OU EQUIVALENTE. MAÇANETA TUBULAR EM ALAVANCA DE METAL, ACABAMENTO CROMADO ACETINADO, REF.:513CRA, E ESPELHO REF.:616, COM FECHADURA CILINDRO E CHAVES. DOBRADIÇAS LAFONTE REF. 485 (31/2X3") OU EQUIVALENTE. SOLEIRA EM GRANITO BRANCO CEARÁ NA LARGURA DA ADUELA.

JANELA

ITEM	DIMENSÃO	ESPECIFICAÇÃO
J1	0,60x0,70m / 1,50m	ESQUADRIA EM VIDRO TEMPERADO, INCOLOR DE 10 mm DE ESPESSURA, PIVOTANTE HORIZONTALMENTE, TIPO MAXIM-AR. TRINCO E DOBRADIÇAS EM AÇO, NA COR BRANCA. FERRAGENS DE ACORDO COM FABRICANTE.

ESPECIFICAÇÃO DE ACESSÓRIOS

1.0 - LOUÇAS E BANCADAS:

1.1 - CUBA DE EMBUTIR OVAL DECA (L37) OU SIMILAR.
1.2 - BACIA SANITÁRIA CONVENCIONAL, CERÂMICA ESMALTADA, NA COR BRANCA, MODELO VOGUE PLUS CONFORTO P.510.17, MARCA DECA OU EQUIVALENTE, COM ASSENTO E TAMPO DA MESMA LINHA OU EQUIVALENTE.
1.3 - LAVATÓRIO, EM CERÂMICA ESMALTADA, NA COR BRANCA, COM COLUNA, MODELO BELLE ÉPOQUE 1.2.17 COLUNA C.2.17 DECA OU EQUIVALENTE.
1.4 - LAVATÓRIO SUSPENSO DE CANTO COM MESA, NA COR BRANCO, MODELO L.76 CÓD L.76.17 DECA OU EQUIVALENTE.
1.5 - MICTÓRIO DECA, M713.17, NA COR BRANCO GELO.
1.6 - CUBA DE AÇO INOX Nº02 DE EMBUTIR 54X34X14 - AÇO INOX 304 TECNOCUBA OU EQUIVALENTE.
1.7 - BANCADA E FRONTISPICIO EM GRANITO BRANCO CEARÁ, FRONTISPÍCIO h=10cm, SAIA h=20cm.(SANITÁRIO), H=10cm (COPA), ESP=3cm
1.8 - DIVISÓRIA EM GRANITO BRANCO CEARÁ, ESP=3cm, FIXADA COM FERRAGEM CROMADA.
1.9 - TANQUE MÉDIO EM CERÂMICA COR BRANCO CÓD TQ.03.17 , COM COLUNA CÓD. CT.25.17, DECA OU EQUIVALENTE.
1.10 - PRATELEIRA EM GRANITO BRANCO CEARÁ, ESP=3cm

2.0 - METAIS:

2.1 - TORNEIRA PARA LAVATÓRIO DE MESA, FECHAMENTO AUTOMÁTICO. DECAMATIC, CÓD.:1170.C.
2.2 - VÁLVULA DESCARGA DE MICTÓRIO COM FECHAMENTO AUTOMÁTICO, REF. DECAMATIC 2570.C
2.3 - SIFÃO EM METAL CROMADO PARA LAVATÓRIO DE 1.1/2" MODELO 1680 C 100.112, FABRICAÇÃO DECA OU SIMILAR.
2.4 - TORNEIRA DE MESA PARA COZINHA FAST, CROMADA, CÓD 1167.059 DECA OU EQUIVALENTE.
2.5 - TORNEIRA PARA TANQUE COM ADAPTADOR PARA MANGUEIRA, CROMADO, BELLE ÉPOQUE LIGHT CÓD 1153.C51 DECA OU EQUIVALENTE.
2.6 - VÁLVULA DE DESCARGA EM DOIS ESTÁGIOS, MODELO HYDRA DUO 2545.C.114, MARCA DECA OU EQUIVALENTE.
2.7 - TORNEIRA PARA JARDIM, MODELO BELLE EPOQUE LIGHT 1154.C51, MARCA DECA OU EQUIVALENTE.

3.0 - ACESSÓRIOS E EQUIPAMENTOS

3.1 - SABONETEIRA REF. BIOVIS LINHA AG+ CÓD 001062, BRANCA, DE ABS.
3.2 - TOALHEIRO REF. BOIVIS LINHA AG+ CÓD 001070, BRANCA, DE ABS.
3.3 - PAPELEIRA REF. BIOVIS LINHA AG+ PORTA ROLÃO CÓD. 001071, BRANCA, DE ABS.
3.4 - ESPELHO COM MOLDURA EM ALUMÍNIO ANODIZADO BRANCO DE 40x90cm.
3.5 - ASSENTO POLIESTER COM FIXAÇÃO CROMADA BELLE ÉPOQUE/OXFORD, NA COR BRANCO GELO, CÓD AP.22.17 DECA OU EQUIVALENTE.
3.6 - BARRA DE APOIO PARA LAVATÓRIO DE CANTO EM AÇO INOX POLIDO TUBO 1 1/4" REF:739 BARRACERTA OU EQUIVALENTE.
3.7 - CABIDE EM METAL CROMADO, LINHA IZY COD. 2060 C37, FABRICAÇÃO DECA OU EQUIVALENTE.
3.8 - ALARME AUDIOVISUAL PNE S/ FIO 69.081, MARCA SOLUCENTER OU EQUIVALENTE.
3.9 - DUCHA HIGIÊNICA ACQUAJET DUELLO REF: 2195-DU FABRIMAR OU EQUIVALENTE.
4.0 - BARRA DE APOIO RETA 80cm EM AÇO INOX TUBO 1 1/4" REF:715 BARRACERTA OU EQUIVALENTE.
4.1 - BARRA DE APOIO RETA 70cm EM AÇO INOX TUBO 1 1/4" REF:714 BARRACERTA OU EQUIVALENTE.
4.2 - ACABAMENTO CROMADO PARA REGISTRO MODELO DOMANI, REF:FABRIMAR OU EQUIVALENTE.
4.3 - MÃO FRANCESA EM BARRA RETANGULAR 2"x1/4", REFORÇADA, 40x30cm, COM PINTURA EPÓXI NA COR BRANCO.
4.4 - FRALDÁRIO BASCULANTE EM PLÁSTICO RETROMOLDADO COM CANTOS ARREDONDADOS, COM CINTO DE SEGURANÇA E REFORÇO ADICIONAL POR CORDAS. MODELO COCOON DA FRESO OU EQUIVALENTE.
4.5 - ARMÁRIO EM COMPENSADO REVESTIDO EM LAMINADO MELAMÍNICO BRANCO. COM PORTA E GAVETA
4.6 - PRATELEIRA EM COMPENSADO REVESTIDA EM LAMINADO MELAMÍNICO BRANCO.

NOTAS:

1 – AS COTAS ESTÃO EM METRO (EXCETO QUANDO INDICADO OUTRA UNIDADE), NAS PLANTAS GERAIS, AS ALVENARIAS ACABADAS ESTÃO COM 2CM DE ESPESSURA NO EMBOÇO.
2 – O NÍVEL DE REFERÊNCIA DESTE PROJETO, CONSIDERA O RN 0.00 DO TERRENO. SEGUINDO NÍVEL TOPOGRÁFICO RN +11,62M.
3 – OS PROJETOS EXECUTIVOS DE ARQUITETURA E COMPLEMENTARES FORAM DESENVOLVIDOS COM TOTAL FIDELIDADE AO ANTEPROJETO, DESENVOLVIDO PELA EMOP. QUALQUER ALTERAÇÃO SOMENTE FOI IMPLEMENTADA COM AUTORIZAÇÃO EXPRESSA DA EMOP.
5 – AS COTAS PREVALECEM SOBRE OS DESENHOS;
6 – BONECAS NÃO COTADAS TEM 10CM.
7 – TODOS OS AMBIENTES, QUANDO NÃO HOUVER VENTILAÇÃO NATURAL ATRAVÉS DE JANELA, SERÃO REFRIGERADOS OU TERÃO VENTILAÇÃO MECÂNICA.
8 – PORTAS E JANELAS COTADAS COM DIMENSÕES ACABADAS.
9 – AS PORTAS SEM COTAS DE AMARRAÇÃO DEVERÃO FICAR CENTRALIZADAS NO VÃO DA PAREDE DE ACESSO.
10 – ÁREAS E NÍVEIS ESTÃO EM METRO.
11 – CONFERIR MEDIDAS NO LOCAL PARA TODA E QUALQUER EXECUÇÃO.
12 – OS SHAFTS PARA PASSAGEM DAS INSTALAÇÕES, QUE INTERLIGAM OS PAVIMENTOS, DEVERÃO SER VEDADOS, NO NÍVEL DE CADA PAVIMENTO, COM ESPUMA EXPANDIDA DE POLIESTIRENO, PARA EVITAR A PROPAGAÇÃO DO FOGO EM CASO DE INCÊNDIO.
13 – PGA = PAREDE EM GESSO ACARTONADO COM 12CM DE ESPESSURA. SENDO 4 CHAPAS DE 1,25CM (ST OU RU), PERFIL DE 70MM.
14 – TODAS AS ÁREAS MOLHADAS ACESSÍVEIS TERÃO NÍVEL MENOS 0,5CM E AS DEMAIS ÁREAS MOLHADAS MENOS 1CM COM RELAÇÃO AO NÍVEL DO ANDAR QUE SE ENCONTRA.

LEGENDA DE ALVENARIAS:

CONCRETO	TIJOLO CERÂMICO	TIJOLO CONCRETO	COBOGÓ
ESTRUTURA DE CONCRETO COM EMBOÇO DESEMPENADO (PAULISTA)	ALVENARIA DE TIJOLO CERÂMICO,DIM.:9,14,19X19X29cm COM EMBOÇO DESEMPENADO(EMBOÇO PAULISTA).	ALVENARIA BLOCOS DE CONCRETO, CHEIO DE CONCRETO.DIM.:9,14,19X19X39cm,REF.:MULTIBLOCO COM EMBOÇO DESEMPENADO(EMBOÇO PAULISTA)	ALVENARIA EM ELEMENTO VAZADO DE CONCRETO PRÉ–MOLDADO QUADRICULADO 90A E 95A,DIM.: 39X39X10cm, REF.: NEO–REX. VER PROJETO.

REVISÃO	DESCRIÇÃO	DATA	RESPONSÁVEL	APROVADO
02	ATENDENDO A ANÁLISE DO DIA 05/04/21	ABR/2021	SH	
01	ATENDENDO A ANÁLISE DO DIA 16/12/20	JAN/2021	SH	
00	EMISSÃO INICIAL	AGO/2020	SH	

Archi 5
arquitetos associados
Rua Santo Amaro,18–Glória, Rio de Janeiro–RJ.
(21) 2242–5966 – e–mail: archi5@terra.com.br

PROJETO:
SEDE DA DEFENSORIA PÚBLICA DE SANTA CRUZ

EMOP
EMPRESA DE OBRAS PÚBLICAS DO ESTADO DO RIO DE JANEIRO

RUA MEDEIROS E ALBUQUERQUE, Nº55–SANTA CRUZ/RJ

ETAPA:	TÍTULO:	Nº PRANCHA:
EXECUTIVO	DETALHE 2º PAVIMENTO – W.C. 07 a 10	ARQ 36/50
DISCIPLINA: ARQUITETURA		

ESCALA:	DATA:	COORDENADOR:	DESENVOLVIMENTO:	DESENHO:	ARQUIVO:
1/20	DEZ/2019		Marco Kling	Katharine Amorim	36-DPSC_PE_ARQ_DET_08_WC07a10-2PAV_R02