Quadro de Cargas

QDG.AC-COB

Circ.	Descrição	Tomadas 18W	Tomadas	Motores 2200W	Qd.Distr. 143720W	Pot. W	Pot. V.A	Demanda (%)	Fat. Pot.	Corr. A	Fases	Prot. A	Cond. mm2	Fases ABC	Obs.
1	ILUM.	4				72.0	78.3	100%	0.92	0.62	1	10A	2.5	A	ILUM.
2	ILUM.	8				144.0	156.5	100%	0.92	1.23	1	10A	2.5	B	ILUM.
3	EXAUST. AE			1		2200.0	2200.0	100%	1.00	5.79	3	10A	4	ABC	EXAUST. AE
4	EXAUST. AE			1		2200.0	2200.0	100%	1.00	5.79	3	10A	4	ABC	EXAUST. AE
QE-CB-01	QE-CB-01				1	143720.0	143720.0	100%	1.00	378.21	3	400	2x120	ABC	QE-CB-01
RES.	Circuito Reserva														–
RES.	Circuito Reserva														–
Total		12		2	1	148336.0	148354.8								
Aliment.	C=30m QT=4%					148336.0	148354.8	100%	1.00	390.40	3	450A	2x150	ABC	–

Potência Demandada: 100% (148336.0 W) (148354.8 V.A)

Corrente nas Fases: A=390.4A B=391.0A C=389.8A

Quadro de Cargas

QE-CB-01

Circ.	Descrição	Motores 8650W	Motores 11000W	Motores 17500W	Motores 20120W	Motores 32000W	Pot. W	Pot. V.A	Demanda (%)	Fat. Pot.	Corr. A	Fases	Prot. A	Cond. mm2	Fases ABC	Obs.
1	UNID. COND. 01			1			17500.0	17500.0	100%	1.00	46.05	3	50A	10	ABC	UNID. COND. 01
2	UNID. COND. 02	1					8650.0	8650.0	100%	1.00	22.76	3	25A	4	ABC	UNID. COND. 02
3	UNID. COND. 03		1				11000.0	11000.0	100%	1.00	28.95	3	30A	6	ABC	UNID. COND. 03
4	UNID. COND. 04	1					8650.0	8650.0	100%	1.00	22.76	3	25A	4	ABC	UNID. COND. 04
5	UNID. COND. 05		1				11000.0	11000.0	100%	1.00	28.95	3	30A	6	ABC	UNID. COND. 05
6	UNID. COND. 06	1					8650.0	8650.0	100%	1.00	22.76	3	25A	4	ABC	UNID. COND. 06
7	UNID. COND. 07			1			17500.0	17500.0	100%	1.00	46.05	3	50A	10	ABC	UNID. COND. 07
8	UNID. COND. 08	1					8650.0	8650.0	100%	1.00	22.76	3	25A	4	ABC	UNID. COND. 08
9	UNID. COND. 09				1		20120.0	20120.0	100%	1.00	52.95	3	60A	16	ABC	UNID. COND. 09
10	UNID. COND. 10					1	32000.0	32000.0	100%	1.00	84.21	3	100A	35	ABC	UNID. COND. 10
RES.	Circuito Reserva															–
RES.	Circuito Reserva															–
RES.	Circuito Reserva															–
Total		4	2	2	1	1	143720.0	143720.0								
Aliment.	C=32.94m QT=4%						143720.0	143720.0	100%	1.00	378.20	3	400A	2x185	ABC	–

Potência Demandada: 100% (143720.0 W) (143720.0 V.A)

Corrente nas Fases: A=378.2A B=378.2A C=378.2A

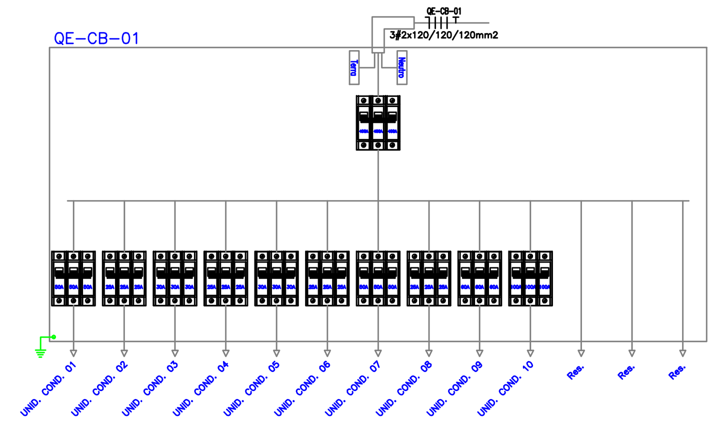

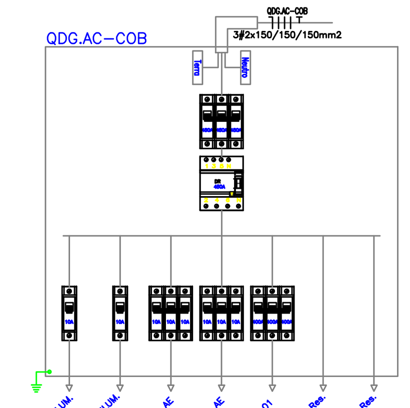

Quadro de Cargas

QDG-AR

Circ.	Descrição	Qd.Distr. 10400W	Qd.Distr. 26300W	Qd.Distr. 131822W	Qd.Distr. 148336W	Qd.Distr. 250600W	Pot. W	Pot. V.A	Demanda (%)	Fat. Pot.	Corr. A	Fases	Prot. A	Cond. mm2	Fases ABC	Obs.
QDE AC SS	Quadro: QDE AC SS	1					10400.0	10400.0	100%	1.00	27.37	3	30	6	ABC	Obs.:
QDE.AC 1PAV	Quadro: QDE.AC 1PAV			1			131822.0	131822.0	100%	1.00	346.90	3	350	2x120	ABC	Obs.:
QDE.AC 2P	Quadro: QDE.AC 2P					1	250600.0	250600.0	100%	1.00	659.47	3	680	3x240	ABC	Obs.:
QDE.AC 3P	Quadro: QDE.AC 3P		1				26300.0	26300.0	100%	1.00	69.21	3	80	25	ABC	Obs.:
QDG.AC-COB	Quadro: QDG.AC-COB				1		148336.0	148354.8	100%	1.00	390.41	3	450	2x150	ABC	Obs.:
RES.	Circuito Reserva															–
RES.	Circuito Reserva															–
Total		1	1	1	1	1	567458.0	567476.8								
Aliment.	C=10m QT=4%						567458.0	567476.8	100%	1.00	1493.40	3	1500A	5x185	ABC	–

Potência Demandada: 100% (567458.0 W) (567476.8 V.A)

Corrente nas Fases: A=1493.4A B=1493.4A C=1493.4A

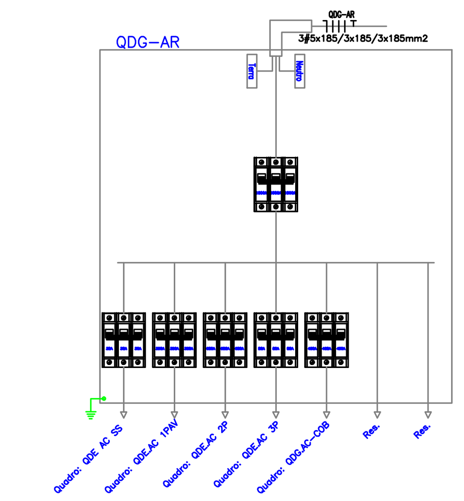

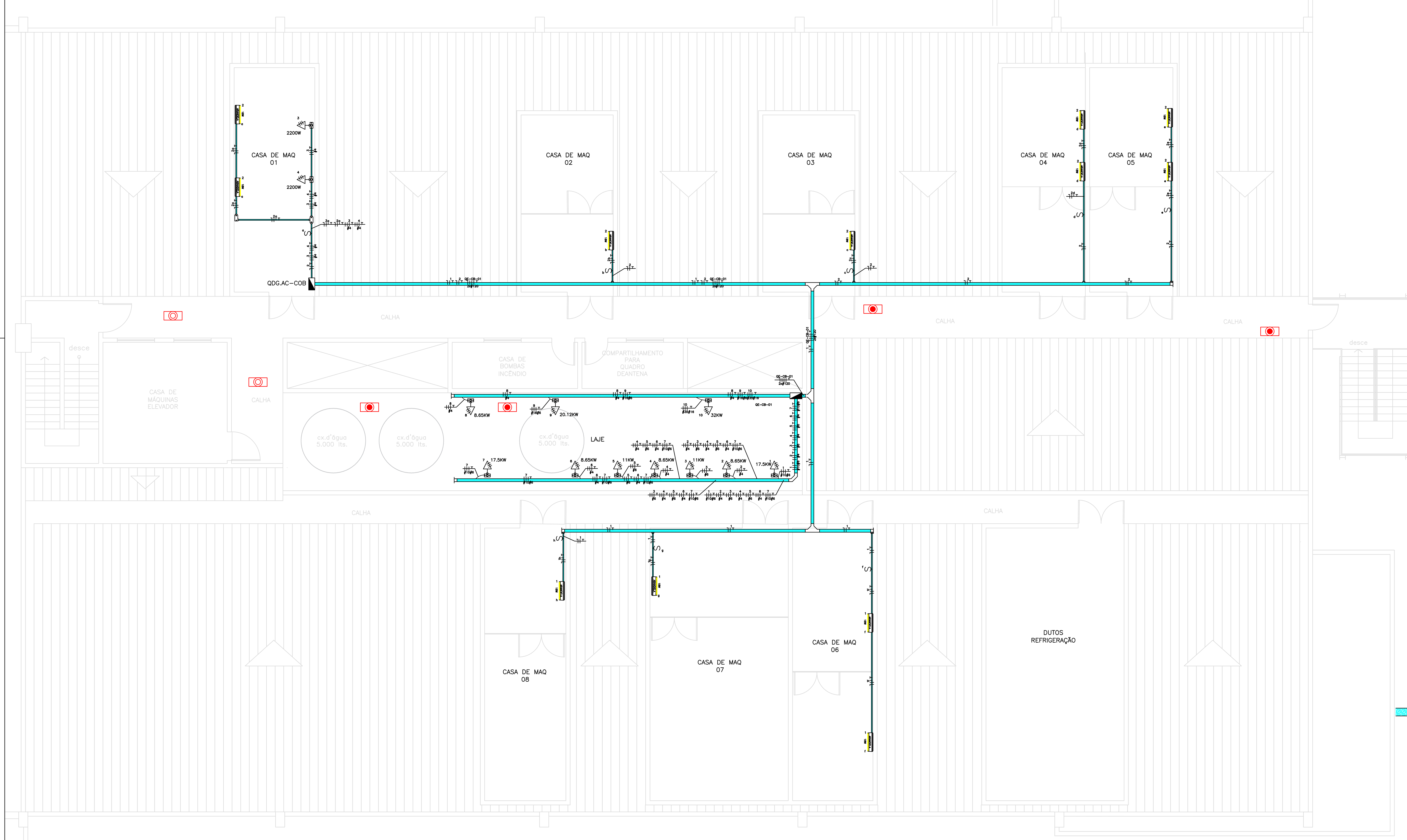

01 PLANTA BAIXA COBERTURA

ESC.: 1/75

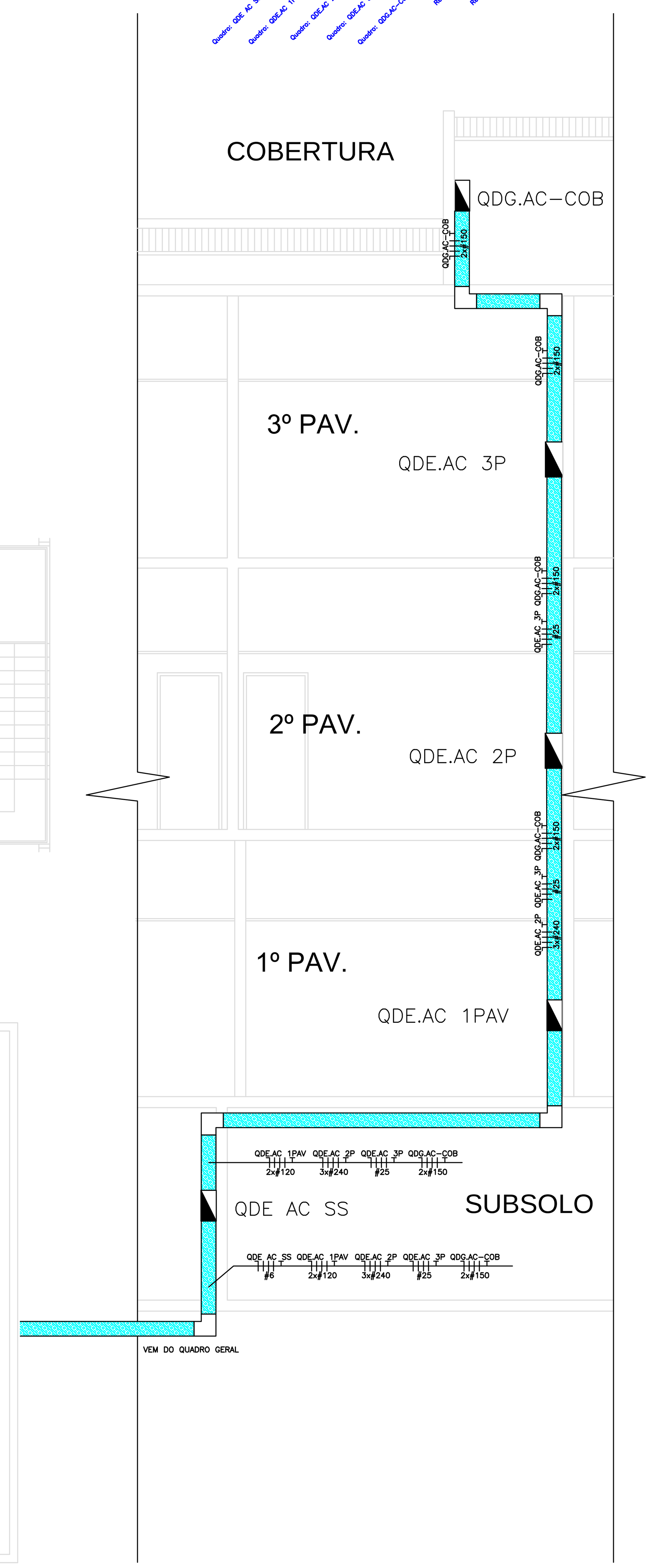

02 PLANTA CORTE

SEM ESC

NOTAS

1 – DIMENSÕES EM METRO, EXCETO ONDE HOUVER INDICAÇÃO CONTRARIA.

2 – A DRENAGEM DAS CAIXAS DEVERÁ SER INTERLIGADA C/ A DRENAGEM PLUVIAL.

3 – O CAIMENTO DOS BANCOS DE DUTOS ENTRE AS CAIXAS DE PASSAGEM SERÁ DE 0,3%(NO MÍN).

4 – A CONSTRUÇÃO DAS CAIXAS DE PASSAGEM PODERÁ SER EM BLOCO DE CONCRETO MACIÇO.

5 – NA CONSTRUÇÃO DOS ENVELOPES A LINHA DE CENTRO DESTES ESTARÁ ALINHADA COM A LINHA DE CENTRO DAS CAIXAS DE PASSAGEM.

6 – NAS TRAVESSIAS DE RUAS A PROFUNDIDADE MÍNIMA DO TOPO DO ENVELOPE DEVERÁ SER DE 600mm.

7 – A SUBESTAÇÃO BLINDADA SERÁ DO TIPO CONVENCIONAL, PADRONIZADA POR FABRICANTE HOMOLOGADO PELA LIGHT, REF. PRECISA OU SIMILAR.

8 – TODO NEUTRO DEVERÁ SER EM CABO NU E INTERLIGADO DIRETAMENTE NA MALHA DE TERRA.

8 – A RESISTÊNCIA DO ATERRAMENTO NÃO DEVERÁ ULTRAPASSAR DE 10 OHMS.

9 – JUNTO AO DISJUNTOR DEVERÁ SER FIXADO MANUAL DE OPERAÇÃO DO MESMO, BEM COMO INSTRUÇÃO DE MANOBRA DA CABINE DE MEDIÇÃO.

10 – JUNTO AO PUNHO DAS CHAVES DE DE 15 kV, DEVERÃO SER FIXADAS PLACAS DE ADVERTÊNCIA, "NÃO OPERE ESTA CHAVE EM CARGA".

11 – O PISO DA CABINE DE MEDIÇÃO DEVERÁ SER ANTIDERRAPANTE.

12 – TODAS AS PARTES METÁLICAS NÃO DESTINADAS A CONDUÇÃO DE CORRENTE SERÃO ATERRADAS.

13 – A RELAÇÃO DE TRANSFORMAÇÃO, OS AJUSTES E A CORRENTE NOMINAL DOS RÉLES SERÃO FORNECIDOS PELA LIGHT.

14 – CONDUTORES NÃO IDENTIFICADOS CONSIDERAR BITOLA MÍNIMA DE #2,5mm² 750V 70°C ANTICHAMA.

15 – ELETRODUTOS NÃO DIMENSIONADOS EM PLANTA, ADOTAR BITOLA DE ø3/4".

16 – OS CONDUTORES DOS CIRCUITOS TERMINAIS SERÃO DO TIPO FLEXÍVEL COM CAPA DE PVC ANTICHAMA CLASSE DE PROTEÇÃO 750V, 70°C.

LEGENDA

- Luminária existente
- Luminária a ser instalada
- Luminária Arandela Tartaruga LED 18w
- Tomada alta existente
- Tomada media existente
- Tomada baixa existente
- Tomada a ser instalada
- Tomada 3P
- Tomada 3P
- Tomada logica a ser instalada
- Tomada trifásica 3P
- Eletroduto no piso
- Eletroduto aparente 3/4"
- Eletrocalha
- Eletroduto no Teto
- Curva 90 'U' perfurado
- Curva Vertical externa 90 'U' perfurado
- Adaptador eletrocalha
- Luva de Acabamento perfurado
- Redução Concentrica 'U' perfurado
- Tê Horizontal 90 'U' perfurado
- Caixa em Tê
- Caixa em LL/LB
- Caixa em X
- Quadro elétrico
- Neutro, Fase, Retorno, Terra

Rev.:	Data	Descrição
04	03/01/2020	ATUALIZAÇÃO DOS PONTOS DE FORÇA PARA SISTEMA DE CLIMATTIZAÇÃO E EXAUSTÃO, CONFORME PROJETO RETROFIT CLIMATIZAÇÃO.
03	29/12/2020	ATUALIZAÇÃO LAYOUT ARQUITETÔNICO
02	11/12/2020	ATUALIZAÇÃO DOS PONTOS DE FORÇA PARA SISTEMA DE CLIMATTIZAÇÃO E EXAUSTÃO, CONFORME PROJETO RETROFIT CLIMATIZAÇÃO.
01	26/11/2020	ATUALIZAÇÃO LAYOUT ARQUITETÔNICO
00	AGOSTO/2020	EMISSÃO INICIAL

GOVERNO DO ESTADO DO RIO DE JANEIRO
SECRETARIA DE ESTADO DE INFRAESTRUTURA E OBRAS
EMOP - EMPRESA DE OBRAS PÚBLICAS DO ESTADO DO RIO DE JANEIRO

CLIENTE: SECRETARIA DO ESTADO DE INFRAESTRUTURA E OBRAS	DATA: 21/08/2020
INSTITUTO MÉDICO LEGAL AFRÂNIO PEIXOTO – IML	CÓDIGO: _
ENDEREÇO: AV. FRANCISCO BICALHAO	MUNICÍPIO: RIO DE JANEIRO
NATUREZA DA OBRA: REFORMA	PROJETO: INST. 2801 ELE
TITULO DA PRANCHA: PLANTAS BAIXAS – COBERTURA ILUMINAÇÃO/CX D'ÁGUA — ESCALA: 1/75	PRANCHA Nº: 09/14
AREA DO TERRENO: _ CONSTRUIDA: _ Á CONSTRUIR: _	TOTAL: _
AUTOR DO PROJETO: DEINS DESENHISTA: FRAUCHES/EDVAN APROVAÇÃO DO PROJETO: MARLLON NOGUEIRA	REVISÃO:

SEINFRA–SECRETARIA DE ESTADO DE INFRAESTRUTURA E OBRAS
E M O P – EMPRESA DE OBRAS PUBLICAS DO ESTADO DO RIO DE JANEIRO